KRAFT&DELE

PROFESSIONAL

SZLIFIERKA TAŚMOWO TALERZOWA
Tłumaczenie instrukcji oryginalnej

Przed rozpoczęciem pracy z urządzeniem prosimy o zapoznanie się z niniejszą instrukcją obsługi.

OSTRZEŻENIE! PRZED ROZPOCZĘCIEM PRACY Z URZĄDZENIEM NALEŻY ZAPOZNAĆ SIĘ DOKŁADNIE Z NINIEJSZĄ INSTRUKCJĄ OBSŁUGI.

Ogólne wskazówki bezpieczeństwa dla elektronarzędzi
OSTRZEŻENIE! Proszę zapoznać się ze wszystkimi wskazówkami bezpieczeństwa, instrukcjami, ilustracjami i danymi technicznymi, dołączonymi do tego elektronarzędzia. Lekceważenie poniższych instrukcji może być przyczyną porażenia prądem elektrycznym, pożaru i/lub poważnych obrażeń ciała Wszystkie wskazówki bezpieczeństwa i instrukcje należy zachować do późniejszego wglądu. Użyte we wskazówkach bezpieczeństwa pojęcie „elektronarzędzie " dotyczy elektronarzędzi zasilanych sieciowo (z kablem sieciowym) lub elektronarzędzi zasilanych akumulatorami (bez kabla sieciowego).

OSTRZEŻENIE Należy przeczytać i zapoznać się ze wszystkimi ostrzeżeniami dotyczącymi bezpieczeństwa, instrukcj ami, ilustracjami i danymi technicznymi dołączonymi do tego elektronarzędzia. Nieprzestrzeganie wszystkich poniższych instrukcji może być przyczyną porażenia prądem, pożaru i/lub poważnych obrażeń. Zachować wszystkie ostrzeżenia i instrukcje do wykorzystania w przyszłości.

1) Bezpieczeństwo miejsca pracy

a. Utrzymywać miejsce pracy w czystości i dobrze oświetlone. Nieuporządkowane lub nieoświetlone sprzyja wypadkom.
b. Nie należy używać elektronarzędzi w atmosferze wybuchowej, np. w obecności łatwopalnych cieczy, gaz ów lub pyłów. Elektronarzędzia wytwarzają iskry, które mogą spowodować zapłon pyłu lub oparów.
c. Podczas pracy należy trzymać dzieci i osoby postronne z daleka. Rozproszenie uwagi może spowodować utratę kontroli nad narzędziem.

2) Bezpieczeństwo elektryczne

a. Wtyczki do elektronarzędzi muszą pasować do gniazdka. Nigdy nie należy w żaden sposób modyfikować wtyczki. Nie używać żadnych przejściówek z uziemionymi (z uziemieniem) elektronarzędziami. Niezmodyfikowane wtyczki i dostosowane gniazda zmniejszają ryzyko porażenia prądem.
b. Unikać kontaktu ciała z uziemionymi obiektami lub powierzchniamie takimi jak rury, grzejniki, kuchenki, lodówki.Istnieje zwiększone ryzyko porażenia prądem, jeśli ciało zostanie uziemione.
c. Nie należy narażać elektronarzędzi na działanie deszczu lub wilgoci. Woda przedostająca się do elektronarzędzia zwiększa ryzyko porażenia prądem.
d. Nie należy nadużywać przewodu. Nigdy nie używać przewodu do przenoszenia, ciągnięcia lub odłączania narzędzia elektrycznego. Przewód należy trzymać z dala od źródeł ciepła, oleju, ostrych krawędzi lub ruchomych części. Uszkodzone lub zaplątane przewody zwiększają ryzyko porażenia prądem.
e. Podczas pracy narzędzia na zewnątrz, używać przedłużacza odpowiedniego do tego zastosowania.
f. Użycie przewodu odpowiedniego do zastosowań zewnętrznych zmniejsza ryzyko porażenia prądem.
g. Jeżeli nie można uniknąć pracy elektronarzędzia w wilgotnym miejscu, należy użyć źródła zasilania zabezpieczonego wyłącznikiem różnicowoprądowym (RCD). Zastosowanie RCD zmniejsza ryzyko poraż enia prądem elektrycznym. UWAGA Termin "wyłącznik różnicowoprądowy (RCD)" może być zastąpiony terminem "przerywacz obwodu ziemnozwarciowego (GFCI)" lub "wyłącznik różnicowoprądowy (ELCB)".

3) Bezpieczeństwo osobiste

a. Zachować czujność, obserwować narzędzie i kierować się zdrowym rozsądkiem podczas pracy z narzędziem. Nie używać narzędzia, kiedy jest się zmęczonym lub pod wpływem narkotyków, alkoholu lub leków. Chwila nieuwagi podczas obsługi elektronarzędzi może spowodować poważne obrażenia ciała.
b. Stosować środki ochrony osobistej. Zawsze nosić okulary ochronne. Sprzęt ochronny, taki jak maska przeciwpyłowa, antypoślizgowe obuwie, kask lub ochrona słuchu, stosowane w odpowiednich warunkach, ograniczają obrażenia ciała.
c. Zapobiegać niezamierzonemu uruchomieniu. Przed podłączeniem do źródła zasilania i/lub akumulatora, podniesieniem lub przenoszeniem narzędzia należy upewnić się, że włącznik jest w pozycji wyłączonej. Przenoszenie elektronarzędzi z palcem na włączniku lub zasilanie elektronarzędzi z włączonym włącznikiem sprzyja wypadkom.
d. Przed włączeniem elektronarzędzia należy usunąć narzędzie nastawcze lub klucz. Klucz lub narzędzie pozostawione na obracającej się części elektronarzędzia może spowodować obrażenia ciała.
e. Nie należy nadmiernie się wychylać. Zawsze utrzymywać równowagę i właściwą postawę. Umożliwia to lepszą kontrolę nad elektronarzędziem w nieoczekiwanych sytuacjach.
f. Należy mieć założoną odpowiednią odzież. Nie nosić luźnej odzieży ani biżuterii. Włosy i ubranie trzymać z dala od ruchomych części. Luźne ubrania, biżuteria lub długie włosy mogą zostać wciągnięte w ruchome części.
g. Jeśli przewidziano urządzenia do podłączania instalacji zbierających pył, dopilnować, aby były one podłączone i właściwie stosowane. Zbierania pyłu może zmniejszyć zagrożenia związane z zapyloną atmosferą.
h. Nie pozwolić, aby przyzwyczajenie wynikające z częstego używania narzędzia pozwoliło popaść w samozadowolenie i zignorować zasady bezpieczeństwa narzędzi. Nieostrożne działanie może w ciągu ułamka sekundy spowodować poważne obrażenia.

4) Użytkowanie i pielęgnacja elektronarzędzi

a. Nie forsować narzędzia elektrycznego. Używać odpowiedniego narzędzia elektrycznego do danego zastosowania. Właściwe narzędzie elektryczne wykona pracę lepiej i bezpieczniej w tempie, do kt órego zostało zaprojektowane.
b. Nie należy używać elektronarzędzia, jeżeli przełącznik nie włącza lub nie wyłącza urządzenia. Każde elektronarzędzie, którego nie można kontrolować za pomocą przełącznika, jest niebezpieczne i musi zostać naprawione.
c. Należy odłączyć wtyczkę od źródła zasilania i/lub wyjąć akumulator, jeśli jest odłączany, z narzędzia elektrycznego przed dokonaniem jakichkolwiek regulacji, zmiany akcesori ó w lub przed jego przechowywaniem. Takie prewencyjne środki bezpieczeństwa zmniejszają ryzyko przypadkowego uruchomienia elektronarzędzia.
d. Nieużywane elektronarzędzia należy przechowywać w miejscu niedostępnym dla dzieci i nie pozwalać obsługiwać elektronarzędzia osobom niezaznajomionym z elektronarzędziem lub niniejszą instrukcją. Elektronarzędzia są niebezpieczne w rękach nieprzeszkolonych użytkowników.
e. Konserwować elektronarzędzie i akcesoria. Należy sprawdzać, czy nie ma niewspółosiowo ści lub zakleszczenia ruchomych części, czy nie doszło do pęknięcia elementów oraz czy nie występują inne okoliczności, które mogą negatywnie wpływać na działanie elektronarzędzia. W przypadku uszkodzenia, zlecić naprawę elektronarzędzia przed użyciem. Wiele wypadków powodowanych jest źle utrzymanym elektronarzędziem.
f. Narzędzia tnące należy utrzymywać ostre i czyste. Prawidłowo konserwowane narzędzia tnące z ostrymi krawędziami tnącymi rzadziej zakleszczają się i są łatwiejsze do kontrolowania.
g. Używać elektronarzędzia, akcesoriów, wierteł itp. zgodnie z instrukcją, w zależności od warunków i pracy do wykonania. Użycie elektronarzędzia niezgodnego z przeznaczeniem może spowodować niebezpieczn ą sytuację.
h. Utrzymywać uchwyty i powierzchnie chwytne suche, czyste i wolne od oleju i smaru. Śliskie rękojeści i powierzchnie chwytne nie pozwalają na bezpieczną obsługę i kontrolę narzędzia w nieoczekiwanych sytuacjach.

5) Serwis urządzenia

i. Narzędzie elektryczne powinno być serwisowane przez wykwalifikowany personel i przy użyciu wyłącznie identycznych części zamiennych. Zapewni to utrzymanie bezpieczeństwa elektronarzędzia.

INSTRUKCJA BEZPIECZEŃSTWA DLA WIERTARKI KOLUMNOWEJ

a. Wiertarka musi zostać odpowiednio zabezpieczona. Wiertarka, która nie jest prawidłowo zabezpieczona/zamocowana, może się przemieszczać lub przewrócić, powodując obrażenia ciała.
b. Obrabiany przedmiot musi zostać zaciśnięty lub zamocowany na wsporniku obrabianego przedmiotu. Nie należy wiercić elementów, które są zbyt małe, aby można je było pewnie zamocować. Przytrzymywanie przedmiotu obrabianego ręką podczas pracy może spowodować obrażenia ciała.
c. Nie nosić rękawic. Rękawice mogą zaplątać się w obracające się części lub wióry, co może doprowadzić do obrażeń ciała.
d. Podczas pracy narzędzia ręce nie powinny znajdować się w obszarze wiercenia. Kontakt z obracającymi się częściami lub wiórami może spowodować obrażenia ciała.
e. Upewnić się, że osprzęt obraca się przed wprowadzeniem do obrabianego przedmiotu. W przeciwnym razie osprzęt może zakleszczyć się w obrabianym przedmiocie, powodując nieoczekiwane przesunięcie obrabianego przedmiotu i obra żenia ciała.
f. W przypadku zakleszczenia osprzętu należy zaprzestać wywierania nacisku w dół i wyłączyć urządzenie. Sprawdzić i podjąć działania naprawcze w celu wyeliminowania przyczyny zacięcia. Zakleszczenie może spowodować nieoczekiwane przesunięcie obrabianego przedmiotu i obrażenia ciał a.
g. Unikać powstawania długich wiórów, regularnie przerywając nacisk w dół. Ostre metalowe wióry mogą spowodować zakleszczenie i obrażenia ciała.
h. Nigdy nie usuwać wiórów z obszaru wiercenia podczas pracy narzędzia. Aby usunąć wióry, odsunąć osprzęt od obrabianego przedmiotu, wyłączyć narzędzie i poczekać, aż osprzęt przestanie się poruszać. Użyć narzędzi takich jak szczotka lub hak, aby usunąć wióry. Kontakt z obracającymi się częściami lub wi órami może spowodować obrażenia ciała.
i. Osprzęt ze wskaźnikiem prędkości musi posiadać wartość co najmniej równą maksymalnej prędkości podanej na elektronarzędziu. Akcesoria pracujące z prędkością wyższą niż znamionowa mogą się zł amać i rozlecieć.

- Nosić środki ochrony słuchu
- Nigdy nie należy doprowadzać do tego, aby etykiety ostrzegawcze na elektronarzędziu były nieczytelne.
- Zamocować elektronarzędzie na solidnej, płaskiej i poziomej powierzchni. Jeżeli elektronarzędzie będzie się ślizgać lub chybotać, wiertło może nie być prowadzone płynnie i bezpiecznie.
- Utrzymywać miejsce pracy w czystości z wyjątkiem obrabianego przedmiotu. Wióry i przedmioty o ostrych krawędziach mogą powodować obrażenia. Mieszaniny materiałów są szczególnie niebezpieczne. Pył metali lekkich może się palić lub eksplodować.

- Ustawić właściwą prędkość obrotową przed rozpoczęciem pracy. Prędkość obrotowa musi być dostosowana do średnicy wiertła i materiału, który ma być wiercony. Przy nieprawidłowo ustawionej prędkości obrotowej wiertło może się zakleszczyć w obrabianym przedmiocie.
- Tylko kiedy urządzenie jest włączone, wiertło można przesuwać w kierunku obrabianego przedmiotu. W przeciwnym razie istnieje niebezpieczeństwo zakleszczenia się wiertła w obrabianym przedmiocie i obracania się przedmiotu obrabianego wraz z wiertłem. Może to doprowadzić do obrażeń.
- Nie wkładać rąk w obszar działania wiertarki podczas pracy elektronarzędzia. Przy kontakcie z końcówką wiertła istnieje ryzyko obrażeń.
- Nigdy nie usuwać wiórów z obszaru wiercenia podczas pracy elektronarzędzia. Zawsze należy najpierw ustawić mechanizm napędowy w pozycji gotowości, a następnie włączyć elektronarzędzie.
- Nie wolno usuwać nagromadzonych wiórów gołymi rękami. Istnieje ryzyko zranienia w szczególności gorącymi i ostrymi wiórami metalowymi.
- Zrywać długie wióry przerywając wiercenie krótkim obrotem koła obrotowego do tyłu. Długie wióry mogą spowodować obrażenia ciała.
- Utrzymywać uchwyty suche, czyste i pozbawione oleju i smaru. Tłuste, pokryte olejem uchwyty są śliskie i prowadzą do utraty kontroli nad maszyną.
- Obrabiany przedmiot nie może się zbytnio uginać. W przeciwnym razie nie jest możliwe zapewnienie odpowiedniego nacisku. Obrabiany przedmiot nie może być ani zbyt mały, ani zbyt duży.
- Używać zacisków, aby utrzymać obrabiany przedmiot w danej pozycji. Nie należy pracować na przedmiotach zbyt małych do zamocowania. Jeśli trzymasz przedmiot obrabiany ręką, nie możesz go wystarczająco mocno przytrzymać, aby się nie obracał i możesz się skaleczyć.
- W przypadku zablokowania się wiertła natychmiast wyłączyć elektronarzędzie. Wiertło zakleszcza się, kiedy: narzędzie jest przeciążone lub obrabiany przedmiot jest zakleszczony.
- Nie dotykać wiertła po pracy, zanim nie ostygnie. Wiertło może być bardzo gorące. Regularnie sprawdzać stan kabla i naprawiać go wyłącznie w autoryzowanym centrum obsługi klienta. Uszkodzony przedłużacz elektryczny należy wymienić. Dzięki temu narzędzie pozostanie bezpieczne.
- Przechować nieużywane narzędzie w bezpiecznym miejscu. Miejsce przechowywania powinno być suche i zamykane na klucz. Zapobiega to uszkodzeniu elektronarzędzia podczas przechowywania lub obsługi przez niedoświadczone osoby.
- Nigdy nie zostawiać narzędzia bez nadzoru przed jego całkowitym zatrzymaniem. Obracające się wiertło może spowodować obrażenia.
- Nie należy używać elektronarzędzia z uszkodzonym kablem zasilającym.
- Nie dotykać uszkodzonego kabla i wyciągnąć wtyczkę sieciową, jeśli kabel został uszkodzony podczas pracy. Uszkodzone kable zwiększają ryzyko

porażenia prądem. Ryzyko resztkowe

- Urządzenie to zostało zbudowane zgodnie z aktualnym stanem techniki i uznanymi technicznymi wymogami bezpieczeństwa. Jednakże podczas eksploatacji może pojawić się indywidualne ryzyko resztkowe.
- Zagrożenie dla zdrowia może zostać spowodowane użyciem niewłaściwych elektrycznych przewodów zasilających.
- Pomimo zachowania wszelkich środków ostrożności, nadal może istnieć pewne nieoczywiste ryzyko resztkowe.
- Ryzyko resztkowe można zminimalizować, jeżeli przestrzegane są wskazówki bezpieczeństwa i użytkowania zgodnie z przeznaczeniem oraz cała instrukcja obsługi.
- Nie obciążać niepotrzebnie maszyny: nadmierny nacisk podczas pracy szybko uszkodzi ostrze, co spowoduje zmniejszenie wydajności maszyny podczas obróbki i precyzję cięcia.
- Przy cięciu tworzyw sztucznych należy zawsze używać zacisków: elementy, które mają być cięte, muszą być zawsze zamocowane pomiędzy zaciskami.
- Unikać przypadkowego uruchomienia urządzenia: przycisk roboczy nie może być wciśnięty podczas wkładania wtyczki do gniazdka.
- Używać narzędzia, w sposób zalecanu w tej instrukcji. Dzięki temu wiertarka gwarantuje optymalną wydajność.
- W trakcie pracy urządzenia ręce nigdy nie mogą znajdować się w strefę obróbki. Przed przystąpieniem do jakichkolwiek czynności należy zwolnić przycisk sterujący i wyłączyć maszynę.
- Przed przystąpieniem do jakichkolwiek prac regulacyjnych, konserwacyjnych lub serwisowych należy odłączyć wtyczkę zasilania sieciowego!

Instrukcja montażu

OSTRZEŻENIE! Nigdy nie należy podłączać wtyczki urządzenia do gniazda zasilającego przed dokonaniem wszystkich instalacji i regulacji oraz przed zapoznaniem się i zrozumieniem instrukcji dotyczących bezpieczeństwa i obsługi urządzenia.

Otwórz i umieść składany stojak na solidnej i równej powierzchni, która będzie w stanie utrzymać ciężar samego urządzenia, jak i materiałów do pracy. Podczas umieszczania urządzenia na powierzchni należy zachować szczególną ostrożność.

Sprawdź, czy źródło zasilania oraz gniazdo elektryczne są zgodne z urządzeniem. Wszelkie informacje na temat zasilania znajdują się na tabliczce znamionowej urządzenia. Jakiekolwiek zmiany powinny być zawsze wykonywane przez wykwalifikowanego elektryka.

OSTRZEŻENIE! To urządzenie musi być uziemione. Jeśli odpowiednie uziemienie nie zostanie zapewnione, może dojść do porażenia prądem elektrycznym. Upewnij się, że gniazdo zasilania jest uziemione. W przypadku jakichkolwiek wątpliwości, należy zgłosić się do wykwalifikowanego elektryka w celu uzyskania dodatkowych informacji.

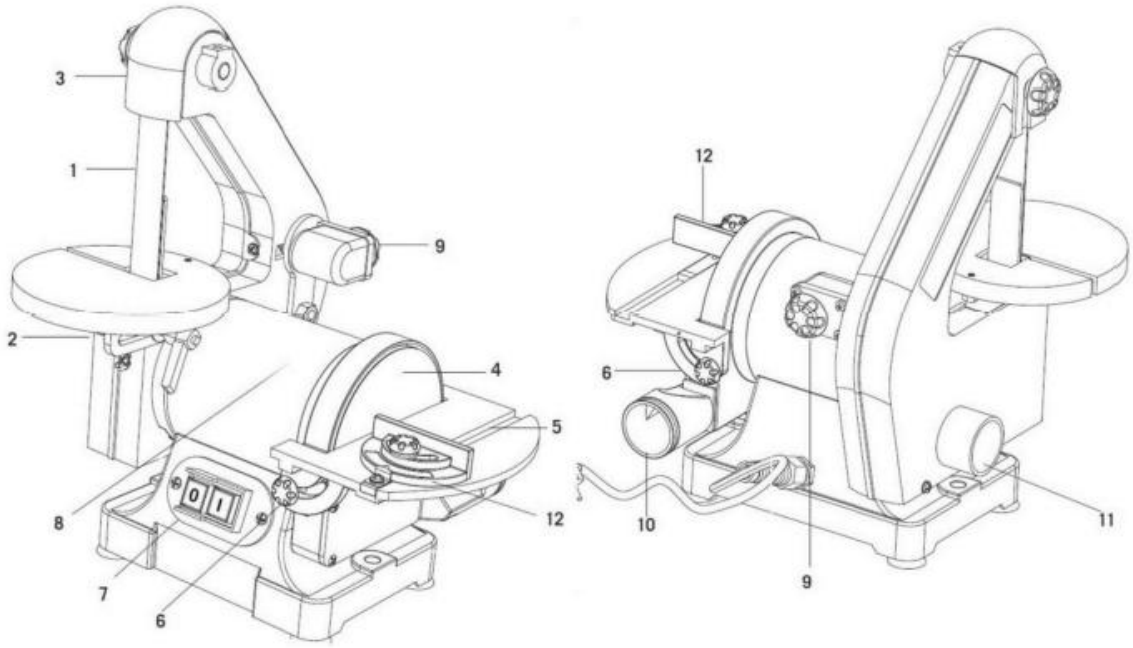

OPIS ELEMENTÓW NARZĘDZIA

1 Taśma szlifierska
2 Stół szlifierki taśmowej
3 Osłona taśmy
4 Tarcza szlifierska urządzenia odpylającego szlifierki tarczowej Ø 38mm
5 Regulowany stół roboczy (szlifierka stołowa) szlifierki taśmowej Ø 38mm
6 Regulacja stołu roboczego
7 Włącznik ON/OFF
8 Jednostka napędowa
9 Śruba regulacyjna taśmy szlifierskiej
10 Podłączenie do
11 Podłączenie do urządzenia odpylającego
12 Przykładnica kątowa

W zestawie

1 Urządzenie 2 Stół szlifierki taśmowej
3 Dźwignia blokująca stół roboczy szlifierki taśmowej
4 Podkładka
5 Stół roboczy (szlifierka stołowa)
6 Śruby blokujące (szlifierka stołowa)
7 Nakładka
8 Podłączenie do urządzenia odpylającego
9 Śruby do podłączenia urządzenia odpylającego
10 Podkładki
11 Przykładnica kątowa
12 Narzędzia

MONTAŻ

Natychmiast po odebraniu urządzenia sprawdź, czy dostępne są wszystkie części zamienne ujęte w liście oraz, czy nie są uszkodzone. Każdą widoczną nieprawidłowość, w szczególności niezgodna liczba elementów oraz uszkodzenia spowodowane transportem należy opisać w dokumentach odbioru. W przeciwnym przypadku urz ądzenie zostanie uznane za odebrane bez zastrzeżeń na wyłączną odpowiedzialność klienta.

1. Nałóż stół szlifierki taśmowej (2) na taśmę szlifierską i zamocuj go znajdującą się pod stołem dźwignią blokującą oraz podkładką (3, 4).
2. Dźwignia blokująca jest wstępnie naprężona sprężyną i można regulować ją ciągnąc za uchwyt.

Uwaga! Aby zapobiec przytrzaśnięciu palców, między stołem a taśmą należy zachować minimum 2 mm odst ępu pomiędzy stołem, a taśmą szlifierską.

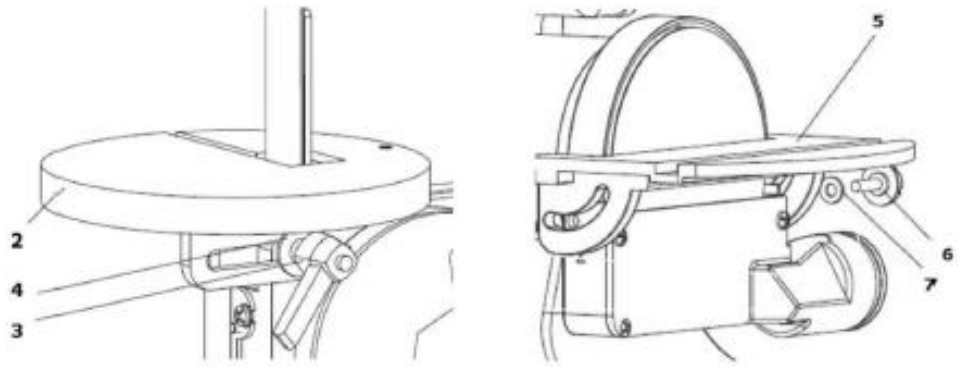

Stół (szlifierki tarczowej)

Nasuń stół tak, aby ucha dopasowały się do wyżłobień na maszynie, następnie pchnij stół w górę i gdy otwory pokryją się, zamocuj stół po obu stronach przy użyciu śrub i podkładek blokujących (6, 7).
Uwaga! Aby zapobiec przytrzaśnięciu palców, między stołem a taśmą należy zachować minimum 2 mm odstę pu pomiędzy stołem a taśmą szlifierską.

Podłączenie urządzenia do zbierania pyłu

Zamocuj łącznik próżniowy (8) do urządzenia przy użyciu wkrętów z rowkiem i podkładek (9, 10).
Uwaga! Upewnij się, że osłona sięga poniżej dolnej krawędzi stołu szlifierskiego. Jeśli stół znajduje się w pozycji pochyłej, wysokość osłony musi być odpowiednio dopasowana.

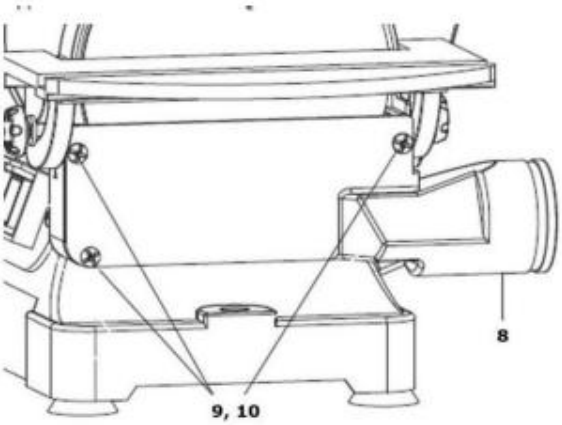

Taśma szlifierska

Taśma jest fabrycznie wyregulowana. Taśma znajduje się we właściwym położeniu, gdy znajduje się na ś rodku wałków. Kręcąc śrubą regulacyjną (9) można przesunąć taśmę w lewo lub w prawo.

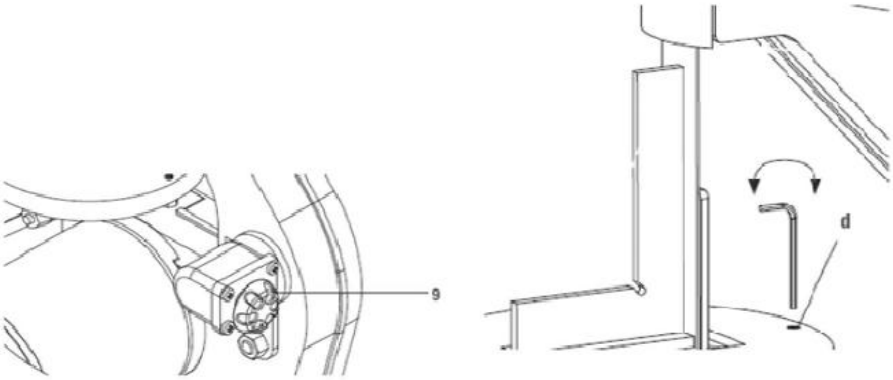

Stół szlifierki taśmowej

Stół posiada śrubę regulacyjną, służącą do korekty kąta 90° pomiędzy stołem a taśmą. Kąt reguluje się w następujący sposób.

1. Zwolnij stół dźwignią blokującą, odchylając ją do tyłu, do oporu.
2. Na stole umieść stalową ekierkę o kącie 90° i oprzyj ją o powierzchnię taśmy.
3. Jeśli kąt nie wynosi dokładnie 90°, przekręć śrubę regulującą (d) przy użyciu klucza imbusowego do momentu, aż kąt wyniesie dokładnie 90°.
4. Stół można przechylić do przodu. Zwolnij dźwignię blokującą, pochyl stół do żądanego kąta, następnie ponownie zaciągnij dźwignię blokującą.

Stół szlifierki taśmowej

Aby upewnić się, że stół tworzy z talerzem szlifierskim kąt 90°, umieść na stole wzornik i oprzyj go o talerz szlifierski. Jeśli konieczna jest regulacja kąta, zwolnij dwie śruby blokujące (e) i umieść stół w pozycji 90°. Następnie ponownie dokręć śruby blokujące (e). Stół można przechylić w dół aż do położenia 45°.

OBSŁUGA

Z urządzenia korzystać można tylko wtedy, gdy jest ono w idealnym stanie. Przed każdym użyciem należy dokonać oględzin urządzenia. W szczególności sprawdzić należy stan zabezpieczeń, przełączników elektrycznych, kabli oraz czy łączenia na śruby są odpowiednio dokręcone i nieuszkodzone. Przed użyciem należy wymienić wszystkie uszkodzone części.

Przed włączeniem urządzenia sprawdź:
- wszystkie kable i wtyczki
- stół oraz dobre zamocowanie siatki zabezpieczającej
- czy ruch taśmy i tarczy szlifierskiej jest swobodny i wycentrowany

Szlifowanie:
- korzystaj wyłącznie z odpowiednich i prawidłowo zamocowanych materiałów ściernych (zużyte materiały ścierne wymieniaj natychmiast) dobry stan materiałów ściernych zapewnia wysoką jakość pracy szlifierskiej
- nie dociskaj obrabianych elementów do materiałów ściernych ze zbyt dużą siłą
- maksymalny odstęp pomiędzy stołem a tarczą szlifierską: 2 mm!
- Urządzenie nie jest wyposażone w zacisk na obrabiane elementy, dlatego ważne jest, aby element był podczas obrabiania trzymany pewnie oburącz.

Włącznik ON/OFF

Aby włączyć urządzenie, wciśnij przycisk „1” (zielony)
Aby wyłączyć urządzenie, wciśnij przycisk „0” (czerwony)

Przykładnica kątowa

W zestawie znajduje się przykładnica kątowa (12), którą zamontować można na stole szlifierskim.
Przykładnica kątowa umożliwia regulację kąta 45° w prawo lub w lewo. W tym celu należy zwolnić przycisk blokujący i ustawić przekładnicę pod żądanym kątem. Następnie przycisk należy ponownie zablokować.

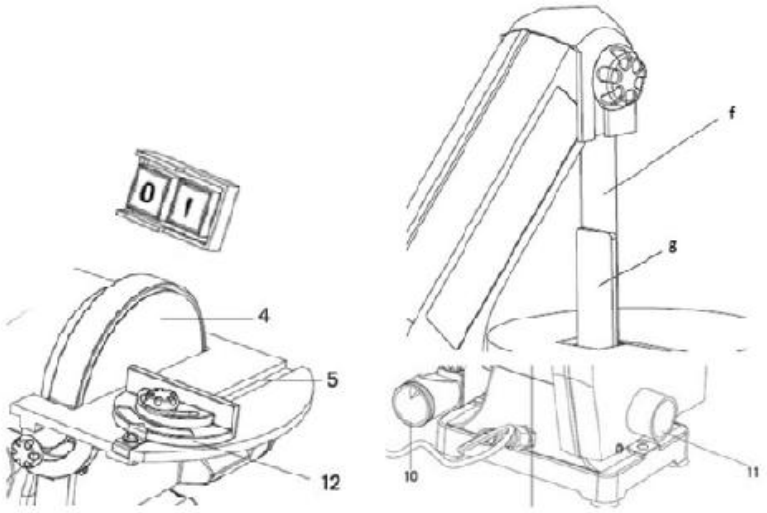

Płyta wsporcza
Płyta wsporcza (g) powinna być wyregulowana tak, by niemal stykać się z taśmą szlifierską (f). W celu regulacji, zwolnij dwie śruby mocujące płytę do konstrukcji urządzenia. Następnie wyreguluj płytę i ponownie dokręć śruby. Aby wymontować płytę w celu wykonania specjalnych zadań (np. polerowanie lub szlifowanie konturów), poluźnij dwie śruby mocujące.

Podłączenie do urządzenia do zbierania pyłu
W zestawie znajdują się dwie złączki (10, 11) do podłączenia urządzenia do zbierania pyłu o średnicy Ø 38 mm. Zawsze używaj odpowiedniego sprzętu do zbierania pyłu (np. odkurzacza)!

KONSERWACJA
UWAGA
Nie wykonuj żadnych prac konserwacyjnych ani czyszczących, gdy urządzenie podłączone jest do sieci:
Przypadkowe uruchomienie urządzenia może spowodować uszkodzenia urządzenia i obrażenia ciała!
Z uwagi na powyższe: przed przystąpieniem do prac czyszczących lub konserwacyjnych wyłącz urządzenie i odłącz je od prądu.

Wymiana taśmy szlifierskiej

1. Poluzuj śrubę blokującą (a) na górnej osłonie (e).

2. Poluźnij śruby z łbem krzyżowym (b) mocujące boczną osłonę. Złóż boczną osłonę i podnieś ją (dwa sworznie w konstrukcji urządzenia).
3. Zwolnij przycisk prowadnicy na taśmie (c). Zdemontuj taśmę szlifierską (d) z trzech wałków.
4. Zamontuj nową taśmę i włóż osłonę na miejsce (e). Ponownie dokręć śruby.
5. Upewnij się, że taśma porusza się centralnie względem wałków. Regulacji dokonaj przy użyciu śruby regulacvinei taśmv szlifierskiei.

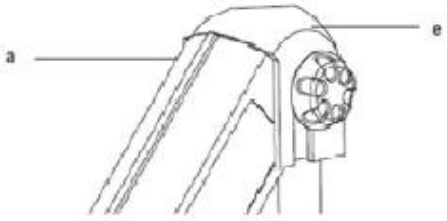

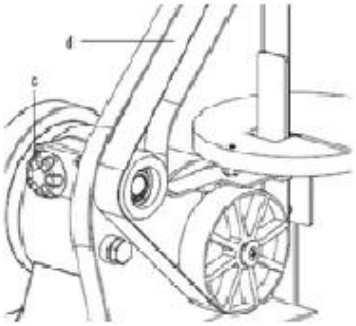

Wymiana tarczy szlifierskiej
1. Jeśli tarcza szlifierska (e) jest zużyta, zdejmij ją z talerza szlifierskiego (zapięcie na rzep).
2. Umieść nową tarczę w pozycji centralnej i dociśnij ją do talerza szlifierskiego.
3. Zdemontuj tarczę szlifierską jeśli jej ruch nie jest obrotowy. Ponownie dopasuj tarczę.

Przechowywanie
1. Napnij taśmę szlifierską szlifierki taśmowej.
2. Urządzenie należy przechowywać w suchym, dobrze wentylowanym pomieszczeniu.

Czyszczenie
Urządzenie powinno być czyszczone po każdej zmianie. Wióry itp. powinny być usuwane przy użyciu odpowiedniego sprzętu. Nie usuwaj ich r[illegible] należy również wszelkie pyły.

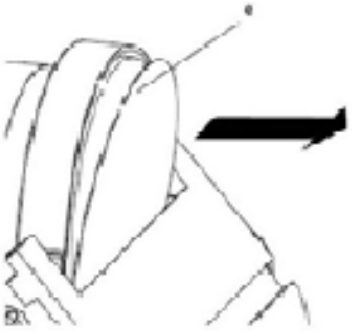

Specyfikacja techniczna

Moc znamionowa / szczytowa : 6000W
Prędkość taśmy szlifierskiej: 914 rpm
Rozmiary taśmy szlifierskiej : 25 x 750 mm
Rozmiary stołu szlifierki taśmowej : 128 x 128 mm
Prędkość obrotowa tarczy szlifierskiej: 2,950 min-1
Średnica tarczy: Ø 125 mm
Rozmiary stołu (szlifierka stołowa) : 190 x 125 mm
Zasięg kąta regulacji stołu roboczego : 0° – 45°
Klasa ochronności IP 20
Poziom ciśnienia akustycznego LpA 81 dB(A)
Niepewność KpA 3 dB
Poziom ciśnienia akustycznego LWA 94dB(A)
Niepewność KWA 3 dB

Nosić nauszniki ochronne.
Hałas może powodować utratę słuchu. Łączna wartość emisji drgań (suma wektorowa trzech kierunków) określona zgodnie z EN 61029

Utylizacja/ochrona środowiska

Urządzenie, akcesoria i opakowanie należy oddać do punktu recyklingu.
Urządzeń elektrycznych nie należy wyrzucać razem z odpadami komunalnymi.

- Urządzenie należy przekazać do punktu recyklingu. Zastosowane elementy z tworzywa sztuczne i metali można posortować według gatunków i w ten sposób przekazać do recyklingu. Odpowiednie informacje można uzyskać w naszym Dziale serwisowym.
- Przesłane, uszkodzone urządzenia utylizujemy bezpłatnie.

Bezpieczna praca z urządzeniem możliwa jest jedynie po zapoznaniu się z całością informacji na temat obsługi i zachowania bezpieczeństwa oraz pod warunkiem ścisłego przestrzegania zaleceń zawartych w niniejszej instrukcji.
Dodatkowo, należy zapoznać się z sekcją instrukcji dotyczącą zasad bezpieczeństwa
Przed użyciem urządzenia po raz pierwszy, poproś o praktyczną demonstrację.

Aby zapobiec uszkodzeniu narządu słuchu, należy stosować odpowiednie środki ochrony narządu słuchu.Stosuj okulary ochronne.

ROZWIĄZYWANIE PROBLEMÓW

Problem	Możliwa przyczyna	Rozwiązanie
Urządzenie wyłącza lub nie uruchamia się	▪ Włącznik ON/OFF jest uszkodzony ▪ Urządzenie odłączone od zasilania ▪ Urządzenie jest przeciążone ▪ Zepsuty przerywacz obwodu lub bezpiecznik ▪ Uszkodzony kabel zasilający	▪ Sprawdź włącznik ▪ Sprawdź wszystkie połączenia zasilające ▪ Pozwól urządzeniu ostygnąć i zresetuj je wyłączając włącznik ▪ Wymień bezpiecznik lub zresetuj przerywacz obwodu ▪ Wymień kabel zasilający
Urządzenie zwalnia obroty podczas pracy	▪ Zbyt duża siła docisku elementów do materiałów ściernych	▪ Zmniejsz siłę docisku elementów do materiałów ściernych
Niezadowalający rezultat pracy	▪ Złe (zbyt małe/zbyt duże) uziarnienie materiałów ściernych	▪ Zastosuj materiały o odpowiednim uziarnieniu
Zbyt szybkie zużywanie	▪ Zbyt małe uziarnienie materiałów ściernych	▪ Zastosuj materiały o większym uziarnieniu
Nieodpowiedni kąt szlifowania	▪ Kąt jest źle wyregulowany	▪ Wyreguluj kąt
Tarcza nie obraca się w pozycji centralnej	▪ Tarcza szlifierska jest nieodpowiednio zamontowana	▪ Zamontuj tarczę w pozycji centralnej
Taśma szlifierska zjeżdża z łożyska	▪ Taśma szlifierska jest źle zamontowana	▪ Zamontuj taśmę szlifierską w pozycji centralnej
Obrabiany element bardzo mocno się nagrzewa	▪ Materiały ścierne zabrudzone lakierem ▪ Zbyt duża siła nacisku	▪ Zmień materiał ścierny ▪ Zmniejsz siłę nacisku

DEKLARACJA ZGODNOŚCI

Według ISO/IEC Guide 22 i EN 45014

Upoważniony przedstawiciel producenta: FOREINTRADE S.A
Adres upoważnionego przedstawiciela: Janówek, ul. Modrzewiowa 54, 05-555 Tarczyn

DEKLARUJEMY, ŻE PRODUKT JEST ZGODNY Z NORMAMI EUROPEJSKIMI

Nazwa Produktu: Przecinarka stołowa do glazury (oznaczona znakiem towarowym Kraft&Dele)
Model (oznaczenia handlowe)**:** KD5295
Dane produktu: Moc: 600W
Napięcie: 230V 50Hz

Deklaracja:

Wyrób do którego odnosi się niniejsza deklaracja spełnia wymagania Dyrektyw WE:

1. 2006/42/EC Machinery Directive
2. 2011/65/UE ROHS 2 Directive
3. 2014/30/EU Directive Electromagnetic compatibility

Według norm:

EN 55014-1:2006/A11:2011
EN 55014-2:1997/A2:2008
EN 61000-3-2:2014
EN 61000-3-3:2013

Certyfikat o numerze E8A 16 04 55256 517 wydany przez TUV SUD Product Service Gmbh(Ridlerstrasse 65, 80339 Munich, Geramany)

Osoba odpowiedzialna za prowadzenie dokumentacji technicznej: Ma Dong Hui, Janówek, ul. Modrzewiowa 54 05-555 Tarczyn

Ma Dong Hui, Janówek, 01.01.2022