KRAFT&DELE

PROFESSIONAL

INSTRUKCJA OBSŁUGI

Tłumaczenie instrukcji oryginalnej

PIŁA DO ASFALTU I BETONU

KD11920 / Q450

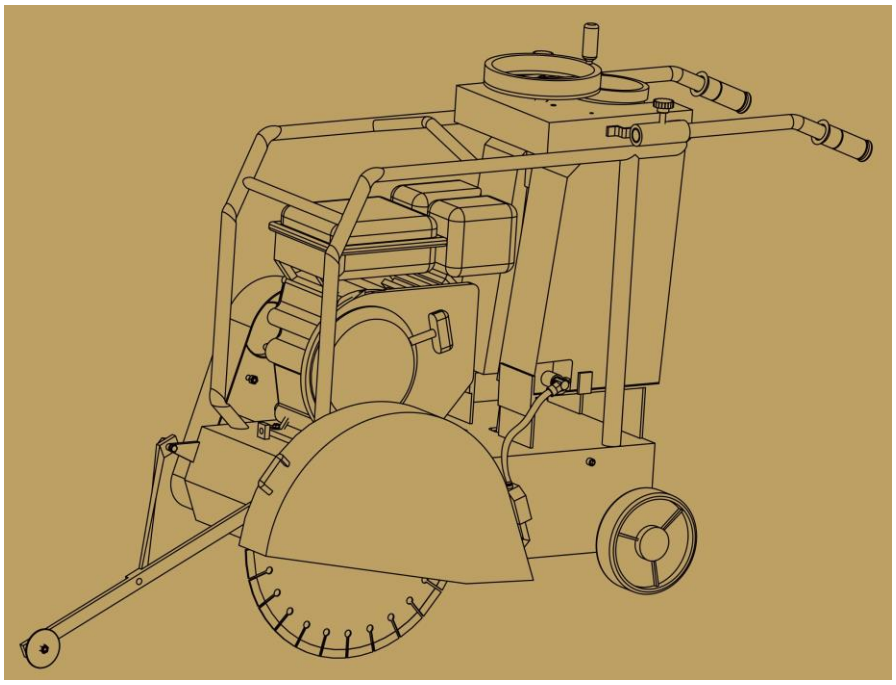

Niniejsza instrukcja zawiera informacje dotyczące obsługi i konserwacji niniejszego urządzenia. Dołożyliśmy wszelkich starań, aby zapewnić dokładność informacji zawartych w niniejszej instrukcji. Zastrzegamy sobie prawo do zmiany tego produktu w dowolnym momencie bez uprzedniego powiadomienia.

Proszę zachować niniejszy podręcznik i dostarczyć go wszystkim użytkownikom przez cały okres użytkowania zagęszczarki.

SPIS TREŚCI

I ZASADY BEZPIECZNEJ OBSŁUGI URZĄDZENIA
Ogólne zasady bezpieczeństwa.....1-2
Bezpieczeństwo ostrzy diamentowych.....2
Bezpieczeństwo transportu urządzenia.....2
Sytuacje awaryjne.....3
Bezpieczeństwo konserwacji.....3
II OBSŁUGA
Wprowadzenie.....3
Obsługa.....3
Zasada działania.....3
Kontrola podczas odbioru.....4
Rodzaj cięcia.....4
Przed uruchomieniem.....4
Rozpoczęcie cięcia.....4
Cięcie.....5
Pasy i koła pasowe.....5
Cięcie na sucho.....5
III KONSERWACJA
Rozwiązywanie problemów.....6-7
IV SMAROWANIE I SERWIS.....8
V SPECYFIKACJA.....8
VI GWARANCJA.....8
VII LISTA CZĘŚCI ZAMIENNYCH.....9-17

I ZASADY BEZPIECZNEJ OBSŁUGI URZĄDZENIA

OSTRZEŻENIE:

Nieprzestrzeganie instrukcji zawartych w tym podręczniku może spowodować poważne obrażenia, a nawet śmierć! Niniejsze urządzenie może być obsługiwane wyłącznie przez przeszkolony i wykwalifikowany personel! Urządzenie jest przeznaczone wyłącznie do użytku wewnętrznego.

Podczas obsługi piły do betonu należy zawsze przestrzegać następujących wskazówek bezpieczeństwa:

OGÓLNE INFORMACJE BEZPIECZEŃSTWA

- NIE WOLNO obsługiwać ani serwisować urządzenia przed zapoznaniem się z całą instrukcją obsługi urządzenia.
- Niniejsze urządzenie nie może być obsługiwane przez osoby poniżej 18 roku życia.
- NIGDY nie używaj tego urządzenia bez odpowiedniej odzieży ochronnej, okularów ochronnych, butów ze stalowymi noskami i innych urządzeń ochronnych wymaganych w czasie wykonywania określonego rodzaju pracy.
- NIGDY nie używaj tego urządzenia, gdy nie czujesz się dobrze z powodu zmęczenia, choroby lub przyjmowania leków
- NIGDY nie używaj tego urządzenia pod wpływem narkotyków lub alkoholu.
- NIGDY nie używaj akcesoriów lub dodatków, które nie są zalecane przez naszą firmę dla tego urządzenia. W przeciwnym razie może dojść do uszkodzenia urządzenia i / lub obrażeń użytkownika.
- Producent nie ponosi odpowiedzialności za wypadek spowodowany modyfikacjami dokonywanymi przez użytkownika urządzenia.
- W razie potrzeby wymień tabliczkę znamionową oraz etykiety dotyczące działania i bezpieczeństwa, gdy stają się one trudne do odczytania.
- ZAWSZE sprawdź urządzenie pod kątem poluzowanych gwintów lub śrub przed uruchomieniem.
- NIGDY nie dotykaj gorącego kolektora wydechowego, tłumika lub cylindra. Pozwól tym częściom ostygnąć przed rozpoczęciem prac serwisowych silnika lub piły.
- Wysokie temperatury - Pozwól silnikowi ostygnąć przed zatankowaniem paliwa lub wykonaniem czynności serwisowych i konserwacyjnych. Kontakt z gorącymi komponentami może powodować poważne oparzenia.
- Część silnikowa tego urządzenia wymaga odpowiedniego swobodnego przepływu powietrza chłodzącego. NIGDY nie używaj urządzenia w zamkniętym miejscu lub obszarze, gdzie ograniczony jest swobodny przepływ powietrza. Jeśli przepływ powietrza jest ograniczony, spowoduje to poważne uszkodzenie piły lub silnika i może spowodować obrażenia osób operujących urządzeniem oraz osób znajdujących się w pobliżu urządzenia. Pamiętaj, że silnik piła wydziela niebezpieczny gaz w postaci trującego tlenku węgla (II) - czad.
- ZAWSZE uzupełniaj paliwo w dobrze

wentylowanym miejscu, z dala od źródeł iskier i otwartego ognia.

- ZAWSZE zachowaj szczególną ostrożność podczas pracy z łatwopalnymi cieczami. Podczas tankowania zatrzymaj silnik i pozwól mu ostygnąć. NIE pal przy lub w pobliżu urządzenia. Opary paliwa mogą spowodować pożar lub wybuch lub rozlanie paliwa na gorący silnik.
- NIGDY nie używaj urządzenia w atmosferze wybuchowej lub w pobliżu materiałów łatwopalnych. - Eksplozja lub pożar mogą spowodować poważne obrażenia ciała lub nawet śmierć.
- Uzupełnianie paliwa zawsze niesie za sobą ryzyka rozlania się paliwa, dlatego należy zachować szczególną ostrożność podczas tankowania zbiornika paliwa urządzenia.
- NIGDY nie używaj paliwa jako środka czyszczącego.
- ZAWSZE czytaj, upewnij się, że rozumiesz i postępuj zgodnie z procedurami znajdującymi się w niniejszej instrukcji obsługi przed rozpoczęciem jakiejkolwiek pracy z urządzeniem, niezależnie od tego, czy będzie to obsługa urządzenia, czy prace konserwacyjne.
- ZAWSZE upewnij się, że operator jest zaznajomiony z odpowiednimi środkami ostrożności i techniką obsługi urządzenia oraz sprzętu zabezpieczającego przed rozpoczęciem pracy z urządzeniem.
- Gdy urządzenie będzie pozostawione bez nadzoru musi być zawsze odłączone od źródła zasilania.
- Zablokuj urządzenie podczas opuszczania lub korzystania z urządzenia na pochyłych terenach, np. na zboczu.
- Zawsze utrzymuj urządzenie w bezpiecznym stanie.
- ZAWSZE wyłączaj silnik przed uzupełnieniem paliwa lub wlaniem oleju.
- NIGDY nie uruchamiaj silnika bez filtra powietrza, ponieważ może dojść do poważnego uszkodzenia silnika.
- ZAWSZE kontroluj poziom czystości filtra powietrza, aby zapobiec nieprawidłowemu działaniu gaźnika.
- ZAWSZE przechowuj urządzenie w prawidłowy sposób, gdy urządzenie nie jest używane. Wyposażenie urządzenia należy przechowywać w czystym i suchym miejscu, niedostępnym dla dzieci.
- NIGDY nie używaj urządzenia w miejscach, w których znajdują się łatwopalne materiały lub opary. Pożar i / lub eksplozje mogą być spowodowane iskrami z urządzenia.

OSTRZEŻENIE:

- NIE WOLNO obsługiwać urządzenia, jeśli wszystkie osłony i urządzenia zabezpieczające nie są zamocowane i umieszczone w odpowiedni i prawidłowy sposób na swoim miejscu.
- Należy zachować ostrożność podczas serwisowania tego urządzenia. Należy zwrócić szczególną uwagę na obrotowe i ruchome części urządzenia, które mogą spowodować obrażenia w razie kontaktu części ciała z tymi elementami.
- Wszystkie osoby, które są niedoświadczone i nieupoważnione do korzystania z urządzenia powinny trzymać się z dala od urządzenia.
- Nieautoryzowane modyfikacje urządzenia spowodują utratę gwarancji.

BEZPIECZEŃSTWO W ZAKRESIE OSTRZA DIAMENTOWEGO

- Używaj odpowiednich wyśrodkowanych stalowych tarcz diamentowych do użytku w pile do cięcia betonu.
- ZAWSZE sprawdzaj tarcze diamentowe przed każdym użyciem. Ostrze nie powinno wykazywać żadnych pęknięć, wgnieceń ani wad w okolicach otworu mocującego i/lub obrzeżu ze stali. Otwór środkowy tarczy musi być nieuszkodzony i oryginalny.
- Przed montażem ostrza należy sprawdzić kołnierze ostrzy pod kątem uszkodzeń, nadmiernego zużycia i czystości. Ostrze powinno ściśle przylegać do wału i do wewnętrznych / zewnętrznych kołnierzy ostrza.
- Należy upewnić się, że ostrze jest oznaczone prędkością roboczą większą niż prędkość wału ostrza noża.
- Należy ciąć tylko materiał, do którego cięcia

przeznaczona jest tarcza diamentowa. Należy zatem zapoznać się ze specyfikacją tarczy diamentowej, aby upewnić się, że zastosowana zostanie odpowiednia tarcza do ciętego materiału.

- ZAWSZE montuj osłony tarczy w odpowiednim miejscu. Kąt tarczy diamentowej nie może przekraczać 180 stopni.
- Upewnij się, że tarcza diamentowa nie styka się z podłożem lub powierzchnią podczas transportu. NIE WOLNO upuszczać tarczy diamentowej na podłoże lub jakąkolwiek inną powierzchnię.
- Regulator silnika jest zaprojektowany tak, aby zapewnić maksymalną prędkość silnika w stanie bez obciążenia. Prędkości przekraczające ten limit mogą spowodować, że tarcza diamentowa przekroczy maksymalną bezpieczną dopuszczalną prędkość.
- Upewnij się, że ostrze jest zamontowane w odpowiednim kierunku.

BEZPIECZEŃSTWO TRANSPORTU PIŁY

- Używaj uchwytu do podnoszenia i odpowiedniego podnośnik, aby zapewnić bezpieczny transport urządzenia
- NIE używaj uchwytów i / lub przedniego wskaźnika jako punktów podnoszenia.
- NIGDY nie holuj piły za pojazdem.
- Upewnij się, że oba słupki wskaźnika są odpowiednio ustawione, aby zminimalizować ich narażenie na ewentualne uszkodzenia podczas transportu.
- Zabezpieczenie przed skrajnymi ustawieniami urządzenia w stosunku do poziomu. Silniki przechylone pod skrajnymi kątami mogą powodować przemieszczanie się oleju w głowicy w jednym kierunku, co może być przyczyną utrudnień w uruchamianiu silnika.
- NIGDY nie transportuj urządzenia z zamontowanym ostrzem.

SYTUACJE AWARYJNE

- ZAWSZE należy znać lokalizację znajdującej się najbliżej gaśnicy i apteczki pierwszej pomocy. W pobliżu operatora powinien znajdować się również telefon. Operator powinien także znać numery telefonów na pogotowie i straż pożarną. Informacje te będą niezbędne w przypadku zagrożenia.

BEZPIECZEŃSTWO KONSERWACJI

- NIGDY nie aplikuj smaru na elementy urządzenia oraz nie próbuj serwisować uruchomionej maszyny.
- Przed rozpoczęciem prac serwisowych, ZAWSZE pozwól, aby urządzenie ostygło i było odpowiednio chłodne, aby można było w bezpieczny sposób wykonać wszelkie prace serwisowe.
- Utrzymuj urządzenie w dobrym stanie technicznym.
- Natychmiast napraw wszelkie uszkodzenia w urządzeniu i zawsze wymieniaj uszkodzone części urządzenia.
- Odpady niebezpieczne należy usuwać w prawidłowy sposób. Przykładami potencjalnie niebezpiecznych odpadów są olej silnikowy, paliwo i filtry paliwa.
- NIE UŻYWAJ pojemników na żywność ani plastikowych pojemników w celu gromadzenia w nich niebezpiecznych odpadów.

II OBSŁUGA

Wprowadzenie

Gratulujemy zakupu naszego urządzenia! Dokonałeś doskonałego wyboru! Nasze urządzenie zostało specjalnie zaprojektowane jako idealna maszyna dla profesjonalnych prac związanych z cięciem betonu i asfaltu płaskiego.

Urządzenie jest przeznaczone do głównego celu, jakim jest „płaskie” cięcie - ten rodzaj cięcia jest określany jako „płaski”, ponieważ nawierzchnia jest cięta blisko płaszczyzny poziomej. Jest to najczęściej spotykany typ cięcia z wykorzystaniem diamentowych ostrzy.

Przecinarki do betonu w branży są dostępne w różnych typach, rozmiarach i stylach, od

ręcznych lub samobieżnych w zakresie mocy od 7-72 KM. Możliwe jest cięcie betonu (zielony lub utwardzony, z prętami zbrojeniowymi lub bez) lub asfaltu za pomocą przecinarki do betonu. Nasze urządzenie wykorzystywane jest do prac wymagających precyzyjnego cięcia, w tym podłóg, chodników, chodników, ramp i innych prac wymagających płaskiego cięcia.

Każdy użytkownik znajdzie dla siebie najodpowiedniejsze urządzenie dostosowane do wykonania danego zakresu prac.

Po otrzymaniu urządzenia, należy DOKŁADNIE SPRAWDZIĆ URZĄDZENIE POD KĄTEM USZKODZEŃ. Wszelkie uszkodzenia należy niezwłocznie zgłosić przewoźnikowi na piśmie.

Zasada działania / Kontrola podczas dostawy / Montaż ostrza / Rodzaje cięcia

ZASADA DZIAŁANIA

Poniższe instrukcje zostały opracowane w celu dostarczenia informacji o tym, jak zapewnić długie i bezproblemowe użytkowanie urządzenia. Okresowa konserwacja tego urządzenia jest niezbędna. Zapoznaj się z całą instrukcją obsługi i postępuj zgodnie z informacjami w niej zawartymi. Nieprzestrzeganie zasad znajdujących się w niniejszej instrukcji może spowodować obrażenia ciała operatora lub osób znajdujących się w pobliżu urządzenia.

KONTROLA PODCZAS DOSTAWY

Natychmiast po odebraniu nowego urządzenia i przed rozpoczęciem pracy z urządzeniem:

- Przeczytaj w całości niniejszą instrukcję obsługi – dzięki czemu możesz zaoszczędzić wiele niepotrzebnych wydatków.
- Przeczytaj dostarczoną instrukcję obsługi silnika.
- Sprawdź ogólny stan urządzenia - czy został uszkodzony podczas dostawy?
- Sprawdź poziom oleju silnikowego.
- Sprawdź poziom paliwa.

Zalecane smary są wyszczególnione w rozdziale **PIELĘGNACJA I KONSERWACJA URZĄDZENIA.**

MONTAŻ OSTRZA

1. Upewnij się, że świeca zapłonowa jest odłączona lub piła jest odłączona od źródła zasilania.
2. Wyjmij nakrętkę wału ostrza i zdejmij zewnętrzny kołnierz wału ostrza.
3. Usuń obce cząstki znajdujące się na powierzchniach zaciskowych kołnierzy i na powierzchni montażowej ostrza.
4. Umieść ostrze na wale ostrza, ustawiając w jednej linii odsunięty trzpień napędu w ostrzu z trzpieniem napędowym w kołnierzu montażowym (jeśli system kołków jest dostępny w urządzenie). Jeśli twoje ostrze jest wyposażone w kierunkową strzałkę obrotową, ustaw strzałkę do pozycji do cięcia w dół.
5. Wymień zewnętrzny kołnierz wału ostrza na wale ostrza. Sworzeń napędowy na wewnętrznym kołnierzu musi wystawać przez otwór w ostrzu i do zewnętrznego kołnierza (jeśli system kołków jest dostępny w urządzeniu).
6. Dokręć mocno nakrętkę wału ostrza do podkładki gwiaździstej i kołnierza zewnętrznego, używając dostarczonego klucza.
7. Podłącz ponownie świecę zapłonową lub (przy przełączniku ustawionym w pozycji OFF - wyłączony) podłącz przewód zasilający do gniazda zasilającego.

RODZAJE CIĘCIA

Szybkość cięcia zależy wyłącznie od zastosowania odpowiedniego ostrza do ciętego materiału. Do cięcia betonu lub asfaltu dostępne są suche lub mokre ostrza diamentowe o różnej specyfikacji.

Przed uruchomieniem / Zimny start / Gorący start / Rozpoczęcie cięcia

PRZED URUCHOMIENIEM

1. Użyj właściwego ostrza do odpowiedniego cięcia.
2. Upewnij się, że trzpienie i kołnierze są czyste i nieuszkodzone.
3. Zamontuj ostrze i mocno dokręć kluczem.
4. Podczas cięcia na mokro sprawdź, czy strumień wody przepływa w prawidłowy sposób.
5. Wyreguluj wskaźnik z ostrzem tnącym.

Ostrzeżenie - Ustaw urządzenie w otwartej przestrzeni. Unikaj kontaktu z konstrukcjami lub innym sprzętem. Niezastosowanie się do tego może spowodować nieumyślne obrażenia operatora lub innych osób znajdujących się w okolicy.

Zimny start - Otwórz zawór paliwa pod zbiornikiem paliwa. Ustaw wyłącznik silnika, umieszczony na silniku, w pozycji włączenia urządzenia. Otwórz przepustnicę do połowy i włącz ssanie. Ostrożnie pociągnij linkę rozrusznika. Po uruchomieniu silnika otwórz ssanie i wyreguluj przepustnicę, aby utrzymać stałą prędkość urządzenia. Pozwól silnikowi się rozgrzać przez kilka minut przed obciążeniem. Jeżeli silnik nie uruchomi się po (3) pociągnięciach, otwórz ssane, aby zapobiec zalaniu. Zawsze obsługuj silnik przy pełnym otwarciu przepustnicy pod obciążeniem.

Gorący start - Otwórz zawór pod zbiornikiem paliwa, jeśli został zamknięty. Otwórz przepustnicę mniej więcej w połowie. Nie włączaj ssania.
Ostrożnie pociągnij linkę rozrusznika, aż silnik się uruchomi. Po uruchomieniu silnika, ustaw przepustnicę.
Zawsze pracuj z urządzeniem na pełnych obrotach, gdy urządzenie będzie pracować pod obciążeniem..

UWAGA Niniejsze instrukcje uruchamiania są tylko ogólnymi wskazówkami . Ponieważ dostępnych jest wiele opcji silnika, zapoznaj się z instrukcją obsługi silnika dołączoną do tego urządzenia, aby uzyskać szczegółowe instrukcje.

Silniki benzynowe - aby poprawić żywotność silnika, pozwól silnikowi pracować na biegu jałowym bez obciążenia przez (2) do (5) minut przed wyłączeniem. Gdy upłynie okres pracy na biegu jałowym, użyj wyłącznika znajdującego się na silniku i obróć do pozycji OFF (wyłączony). Zamknij zawór paliwa znajdujący się pod zbiornikiem paliwa. W przypadku zalania zaworu podczas transportu może nastąpić zalanie silnika.

ROZPOCZĘCIE CIĘCIA

1. Uruchom silnik i pozwól silnikowi się rozgrzać. Cięcie odbywa się przy całkowicie otwartej przepustnicy.
2. Wyrównaj ostrze i urządzenie z miejscem cięcia. W przypadku cięcia na mokro, otwórz zawór wody i włącz przełącznik bezpieczeństwa wody.
3. Naciśnij na lewą stronę PEDAŁU do momentu, aż usłyszysz „kliknięcie”, a następnie przekręć UCHWYT KOŁA na górze urządzenia, aby wyjąć sprzęt do przodu i odwrócić, naciśnij na prawą stronę PEDAŁU, aby zmienić tryb jazdy na „pchanie”.
4. Obniż powoli ostrze w stronę obrabianego przedmiotu.
5. Cięcia należy dokonać tak szybko, jak pozwala na to ostrze. Jeśli ostrze wysunie się z cięcia - zmniejsz prędkość lub głębokość cięcia.
6. Użyj wystarczającego i odpowiedniego nacisku bocznego na uchwyty urządzenia, aby podążać za linią cięcia.

Cięcie / Pasy i koła pasowe

CIĘCIE

Opuść ostrze w betonie na wymaganą głębokość, obracając korbę pochylania w kierunku przeciwnym do ruchu wskazówek zegara. Powoli przesuń piłę do przodu.

Uwaga: Aby uzyskać głębsze cięcia (4 cale / 102 mm lub więcej), należy wykonać kilka cięć w stopniowych krokach od 38 mm do 2 cali (51 mm), aż do osiągnięcia żądanej głębokości.

Przesuń piłę do przodu, używając przedniego wskaźnika jako prowadnicy. Naciskaj odpowiednio na urządzenie, ale nie przesadnie,

aby urządzenie przemieszczało się do przodu i praca była wykonywana równomiernie bez zwalniania. Jeśli piła zaczyna się blokować, należy zwolnić ruch do przodu, aż do momentu przywrócenia pełnej prędkości obrotowej tarczy. Unikaj nadmiernego nacisku bocznego lub skręcania ostrza w nacięciu.

PASY I KOŁA PASOWE

NIGDY NIE NALEŻY DOKONYWAĆ REGULACJI I USTAWIEŃ KÓŁ PASOWYCH ORAZ PASÓW, GDY SILNIK JEST URUCHOMIONY.

1. Najlepszym napięciem dla napędu z pasem klinowym jest najniższe napięcie, przy którym pasy nie ześlizgną się pod pełnym obciążeniem.
2 Zwiększ napięcie do momentu, aż pasy zaczepią się w rowkach. Uruchom napęd na około pięć (5) minut, aby „zaczepić" pasy. Uruchom urządzenie pod obciążeniem szczytowym. Jeżeli pasek ześlizgnie się, pociśnij go do momentu, aż nie będzie się ześlizgiwać pod obciążeniem szczytowym. Większość nowych pasów będzie wymagać dodatkowego napięcia po ustawieniu.
3. Pamiętaj, że zbyt duże napięcie skraca żywotność pasa i łożyska.
4. Sprawdzaj napięcie paska dość często w pierwszym dniu pracy. Okresowo sprawdzaj napięcie pasa i dokonuj niezbędnych regulacji.
5. Dwie najbardziej powszechne przyczyny niewspółosiowości koła pasowego to:

a) Wał napędowy silnika i wał ostrza nie są ustawione równoległe.

b) Koła pasowe nie są prawidłowo umieszczone na wałach.

6. Aby sprawdzić wyrównanie, użyj stalowej prostej krawędzi. Patrz rysunek 1.

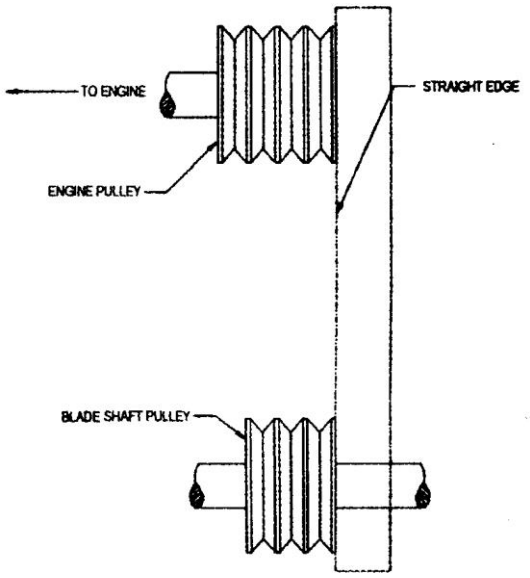

Rys. 1

7. Wyrównaj prostą krawędź wzdłuż zewnętrznej powierzchni obu kół pasowych pokazanych na rysunku. Wszystkie koła pasowe mają (2) śruby ustalające w dolnej części ich rowków.
8. Nieprawidłowe ustawienie będzie pokazywane jako szczelina pomiędzy czołem koła pasowego a krawędzią prostą. Upewnij się, że między kołem pasowym trzpienia i podstawą piły znajduje się prześwit.

CIĘCIE NA SUCHO

- **Nigdy nie używaj żadnej piły bez osłon zabezpieczających.**
- **Nie przekraczaj maksymalnej prędkości roboczej ustalonej dla średnicy ostrza.**
- **Nie wciskaj ostrza na siłę w materiał; pozwól ostrzu ciąć z jego własną prędkością.**
- **Nie rób długich ciągłych cięć. Nigdy nie tnij na sucho dłużej niż 30 sekund.**
- **Nie tnij ani nie szlifuj przy użyciu bocznej części ostrza ani wycinaj kół i innych kształtów wymagających zakręcania. Nie tnij na sucho przy użyciu ostrzy przeznaczonych do cięcia na mokro.**
- **Nie używaj piły z ostrzem o średnicy większej niż zalecana dla tego urządzenia.**

III KONSERWACJA – ROZWIĄZYWANIE PROBLEMÓW

PROBLEM	PRZYCZYNA	ROZWIĄZANIE
NIERÓWNOMIERNE ZUŻYCIE 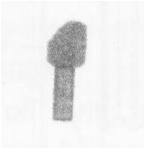	●(Przy cięciu na mokro) Niewystarczająca ilość wody (zwykle po jednej stronie ostrza). ● Uszkodzenia urządzenia mogą również powodować nierówne zużycie tarczy. ● Głowica piły jest nieprawidłowo wyrównana.	● Sprawdź system opłukiwania wodą. ● Sprawdź przepływ po obu stronach ostrza. ● Wymień uszkodzone łożyska, zużyty wałek trzpienia lub niewspółosiowość względem wrzeciona. ● Sprawdź wyrównanie pod kątem prostopadłości zarówno w pionie, jak i poziomie tarczy piły. ● Użyj miękkiego ostrza.
PĘKNIĘCIA 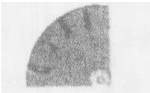	● Ostrze jest zbyt twarde dla ciętego materiału. ● Ostrze przegrzewa się z powodu brak płynu chłodzącego (woda lub powietrze). ● Rdzeń jest zużyty z powodu podcięcia. ● Uszkodzone kołnierze / kołnierze ustawiają ostrze poza linią. ● Ostrze jest zbyt twarde dla ciętego materiału ● Ostrze tnie nierównomiernie, powodując drgania ● Nieprawidłowe napięcie ostrza.	● (Cięcie na mokro) Sprawdź przewody wodne. ● Upewnij się, że przepływ jest odpowiedni po obu stronach ostrza i nie ma zatorów ● Użyj wystarczającej ilości wody do wypłukania miejsca cięcia ● (Cięcie na sucho) Pozwól przez chwilę popracować urządzeniu bez obciążenia w celu schłodzenia powietrzem ● Wyczyść kołnierze lub wymień je, jeśli nie posiadają zalecanej średnicy. ● Użyj ostrza o właściwej specyfikacji dla ciętego materiału. ● Wymień zużyte łożyska; ponownie ustaw wał ostrza lub wymień zużyty trzpień montażowy ostrza. ● Przy zamawianiu ostrzy dopasuj prędkość wału urządzenia. ● Sprawdź prędkość wrzeciona, aby upewnić się, że tarcza pracuje z prawidłową prędkością obrotową. ● Unikaj skręcania lub obracania ostrza w trakcie cięcia.
UBYTKI		
PĘKNIĘCIA W RDZENIU 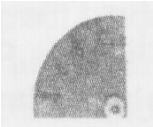	● Ostrze drży podczas cięcia w wyniku utraty napięcia ostrza. ● Specyfikacja ostrza jest nieprawidłowa dla ciętego materiału. ● Przegrzanie rdzenia. ● Przegrzanie rdzenia w wyniku wirowania ostrza na wale. ● Przegrzanie rdzenia z powodu przecierania pociętego materiału. ● Nierównomierny nacisk na kołnierze blokujące ostrze ● Specyfikacja ostrza jest nieprawidłowa dla ciętego materiału.	● Dokręć nakrętkę wału tarczy. ● Upewnij się, że ostrze kręci się z odpowiednią prędkością i że trzpień napędu działa prawidłowo. ● Użyj miękkiego ostrza. ● Upewnij się, że ilość obrotów tarczy jest odpowiednia. ● Sprawdź przepływ wody. ● Dokręć nakrętkę wału tarczy. ● Prawidłowo wyrównaj urządzenie z kwadratowym wcięciem. ● Kołnierze muszą mieć identyczną średnicę i zalecany rozmiar. ● Użyj miękkiej tarczy.
BRAK NAPIĘCIA 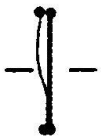		

III KONSERWACJA – ROZWIĄZYWANIE PROBLEMÓW

PROBLEM	PRZYCZYNA	ROZWIĄZANIE
OSTRZE TZEPOCZE	● Ostrze jest uszkodzone lub zużyte. ● Zużyty kołnierz. ● Ostrze przesuwa się w nieprawidłowy sposób. ● Średnice kołnierza nie są identyczne. ● Ostrze jest wygięte w wyniku upuszczania lub skręcania.	● Sprawdź ostrze pod kątem nieodpowiedniego kształtu, zgiętego wału lub zużytego trzpienia mocującego ● Sprawdź kołnierze, aby upewnić się, że są czyste, płaski i mają prawidłową średnicę. ● Ustaw silnik na właściwych obrotach. ● Używaj ostrza o odpowiednim rozmiarze. ● NIE używaj wygiętego ostrza. Skontaktuj się z producentem ostrza.
OSTRZE NIE TNIE	● Ostrze jest zbyt twarde dla ciętego materiału. ● Ostrze jest tępe. ● Ostrze nie tnie materiału do którego jest przeznaczone.	● Wybierz odpowiednie ostrze do cięcia danego materiału. ● Nieodpowiednie ostrze dla wykonywanej pracy/zastosowanego materiału.
ZUŻYCIE RDZENIA	● Szybsze zużycie rdzenia.	● Przepłucz wodą, aby wypłukać zanieczyszczenia gromadzące się podczas cięcia ● Używaj rdzeni odpornych na zużycie.
NIEPRAWIDŁOWY OTWÓR WEWNĘTRZNY 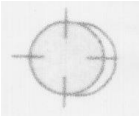	● Kołnierze nie są odpowiednio dokręcone, co pozwala na obrót ostrza lub wibrację na wale. ● Kołnierze są zużyte lub zanieczyszczone. Ostrze nie jest prawidłowo zamontowane w urządzeniu.	● Upewnij się, że ostrze jest zamontowane na odpowiedniej średnicy wału. Dokręć nakrętkę wału kluczem, aby upewnić się, że ostrze jest bezpiecznie zamontowane. ● Wyczyść kołnierze, upewnij się, że nie są zużyte. Dokręć nakrętkę trzpienia.
ZUŻYTE OSTZE 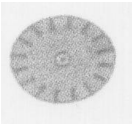	● Łożyska wału są zużyte. ● Nieprawidłowo ustawiony lub wyregulowany silnik. ● Otwór wewnętrzny jest uszkodzony z powodu nieprawidłowego montażu ostrza. ● Nieodpowiednia tarcza.	● Zamontuj nowe łożyska wału ostrza lub wał ostrza, zgodnie z wymaganiami. ● Wyreguluj silnik zgodnie z instrukcją producenta. ● Jeśli rdzeń jest zużyty lub uszkodzony jest otwór trzpienia, NIE WOLNO używać urządzenia. Skontaktuj się z producentem ostrza. ● Wymień zużyty wał lub zamontuj tuleję trzpienia. ● Upewnij się, że pin napędu jest funkcjonowanie. ● Dokręć nakrętkę wrzeciona.

Ⅳ SMAROWANIE I SERWISOWANIE

- Sprawdzaj codziennie poziom oleju, przewody, węże (powietrza, paliwa, wody) i smaruj urządzenie.
- Natychmiast napraw lub wymień wszystkie zużyte lub uszkodzone elementy.
- Sprawdź napięcie paska napędowego, nie naciągaj.
- Upewnij się, że urządzenie jest wyposażone w pełny zestaw pasów pasujących.
- Sprawdź wał ostrza, upewnij się, że trzpień i gwinty nie są zużyte, uszkodzone lub zgięte.
- Łożyska wału powinny być szczelne, bez luzu w stronę na boki lub w górę i w dół.
- Codziennie smaruj łożyska wału tarczy.
- Kołnierze ostrzy powinny być czyste, wolne od nacięć i pęknięć.
- Sworzeń napędowy nie może być nadmiernie zużyty lub zgięty i mus być wolny od wyżłobień.
- Wszystkie elementy zabezpieczające muszą znajdować się w odpowiednim miejscu i być prawidłowo zainstalowane.
- Wszystkie elementy łączące muszą być szczelne i bezpiecznie zamontowane.
- Filtr powietrza / filtr oleju (hydrauliczny lub silnikowy) muszą być zawsze czyste.
- Przepłucz czystą wodę pompę i spryskaj cały zespół pompy codziennie. Pozwoli to na wydłużenie żywotności pompy i ostrza.

Smary ：
Olej silnikowy SAE 10W / 30
1 Lithium

- Wyczyść urządzenie przed rozpoczęciem prac konserwacyjnych polegających na smarowaniu.
- Przed rozpoczęciem konserwacji umieść urządzenie na stabilnym podłożu.
- Podczas smarowania należy zawsze zapewnić odpowiednią czystość.
- Aby uniknąć ryzyka wypadków, należy użyć właściwego narzędzia do wykonywania danej pracy i utrzymywać wszystkie narzędzia w czystości.
- Usuwanie oleju silnikowego najlepiej przeprowadzać, gdy olej jest ciepły, ale NIE gorący.
- Rozlany olej należy natychmiast wyczyścić.
- Używaj wyłącznie czystych pojemników na olej i stosuj tylko CZYSTY I ŚWIEŻY olej i smary o właściwej jakości.
- Zanieczyszczona woda/płyny/oleje/filtry muszą być bezpiecznie utylizowane.

Ⅵ GWARANCJA

Produkt jest objęty gwarancją przez okres sześciu (6) miesięcy od daty zakupu. Gwarancja obejmuje wady materiałowe lub wykonawcze, pod warunkiem, że:

• Produkt był obsługiwany i konserwowany zgodnie z instrukcją obsługi.
• Nie został uszkodzony przez przypadek, niewłaściwe użytkowanie lub nadużycie
•Nie był modyfikowany lub naprawiany przez nieupoważnioną osobę.

Właściciel ponosi koszty transportu do i z autoryzowanego punktu serwisowego. Właściciel bierze odpowiedzialność za transport urządzenia do i z punktu serwisowego.

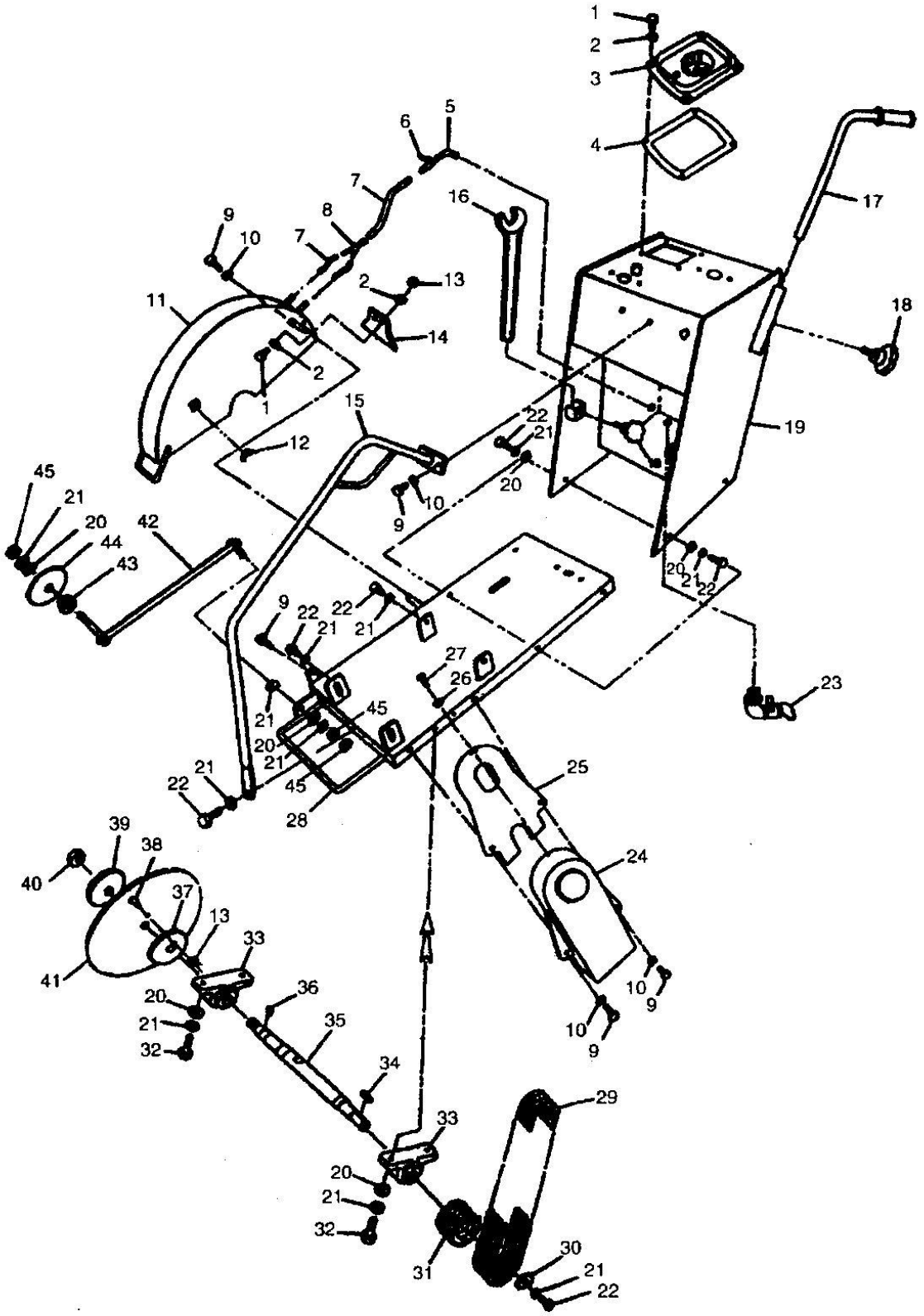

1. Główne części

1. Główne części

NR	NR CZĘŚCI	OPIS	ILOŚĆ
1	2010101	ŚRUBA M8×25	3
2	2010102	PODKŁADKA 8	5
3	2010103	OTWÓR WTRYSKOWY	1
4	2010104	PIERŚCIEŃ USZCZELNIAJĄCY	1
5	2010201	KOLANKO	1
6	2010202	ZAWÓR	1
7	2010203	PLASTIKOWA RURA	3
8	2010204	TEOWNIK	1
9	2010301	ŚRUBA MI0×25	6
10	2010302	PODKŁADKA 10	5
11	2010303	OSŁONA OSTRZA	1
12	2010304	NAKRĘTKA (MOTYLKOWA) M10	1
13	2010305	NAKRĘTKA M8	2
14	2010306	MATA OCHRONNA	1
15	2010401	HAK DO PODNOSZENIA	1
16	2010401	KLUCZ	2
17	2010601	UCHWYT	2
18	2010602	POKRĘTŁO	3
19	2010701	ZBIORNIK NA WODĘ	1
20	2010702	PODKŁADKA 12	15
21	2010703	PODKŁADKA	13
22	2010704	ŚRUBA MI2×30	10
23	2010705	ZAWÓR	1
24	2010801	OSŁONA PASA	1
25	2010802	WEWNĘTRZNA OSŁONA	2
26	2010901	PODKŁADKA 6	1
27	2010902	ŚRUBA M6×12	1
28	2010903	OBUDOWA	1
29	2010904-1	PAS DLA SILNIKA DIESEL	3
	2010904-2	PAS DLA SILNIKA BENZYNOWEGO	3
30	2010101	PODKŁADKA	1
31	2010102	KOŁO PASOWE，OŚ	1
32	2010103	ŚRUBA M12 × 45	4
33	2010104	ŁOŻYSKO	2
34	2010105	KLUCZ 8 × 35	4
35	2010106	GŁÓWNA OŚ	1
36	2010107	TRZPIEŃ 6×10	1
37	2010108	KOŁNIERZ OSTRZA (WEWN.)	2
38	2010109	TRZPIEŃ	1
39	2011011	KOŁNIERZ OSTRZA (ZEW.)	
40	2011012	NAKRĘTKA	1
41	2011013	OSTRZE	1
42	2011101	WSKAŹNIK	1
43	2011102	NAKRĘTKA	
44	2011103	KOŁO WSKAŹNIKA	
45	2011104	NAKRĘTKA M12	1

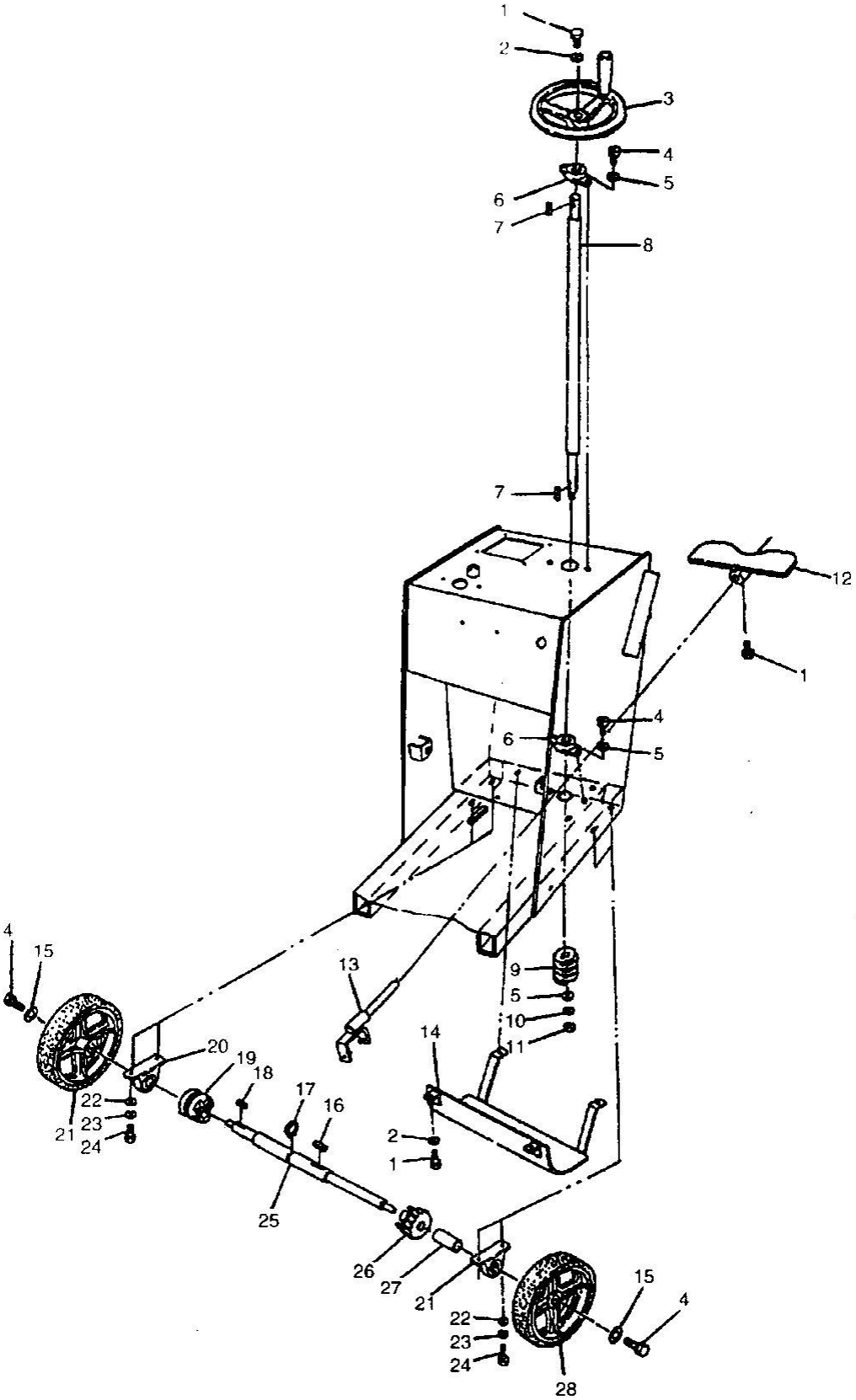

2. Zespół przekładni

2. Zespół przekładni

NR	NR CZĘŚCI	OPIS	ILOŚĆ
1	2020101	ŚRUBA M8×25	6
2	2020102	PODKŁADKA 8	5
3	2020103	UCHWYT KOŁA	1
4	2020104	ŚRUBA MI0×30	6
5	2020105	PODKŁADKA 10	5
6	2020106	ZESPÓŁ ŁOŻYSKA	2
7	2020107	KLUCZ 6×30	2
8	2020108	GŁÓWNY WAŁ	1
9	2020109	ELEMENT URZĄDZENIA	1
10	2020110	PODKŁADKA M10	1
11	2020111	NAKRĘTKA MI0	1
12	2020201	PEDAŁ	1
13	2020202	DŹWIGNIA	1
14	2120301	PŁYTA OCHRONNA	1
15	2020401	PODKŁADKA M10	2
16	2020402	KLUCZ 10×40	1
17	2020403	PODKŁADKA 35	1
18	2020404	KLUCZ 8×40	1
19	2020405	TULEJA SPRZĘGŁA	1
20	2020406	ZESPÓŁ ŁOŻYSKA	2
21	2020407	LEWE KOŁO	1
22	2020408	PODKŁADKA 12	4
23	2020409	PODKŁADKA 12	4
24	2020410	ŚRUBA MI2×40	4
25	2020411	TYLNA OŚ	1
26	2020412	ŚLIMAK	1
27	2020413	TULEJA	1
28	2020414	PRAWE KOŁO	1

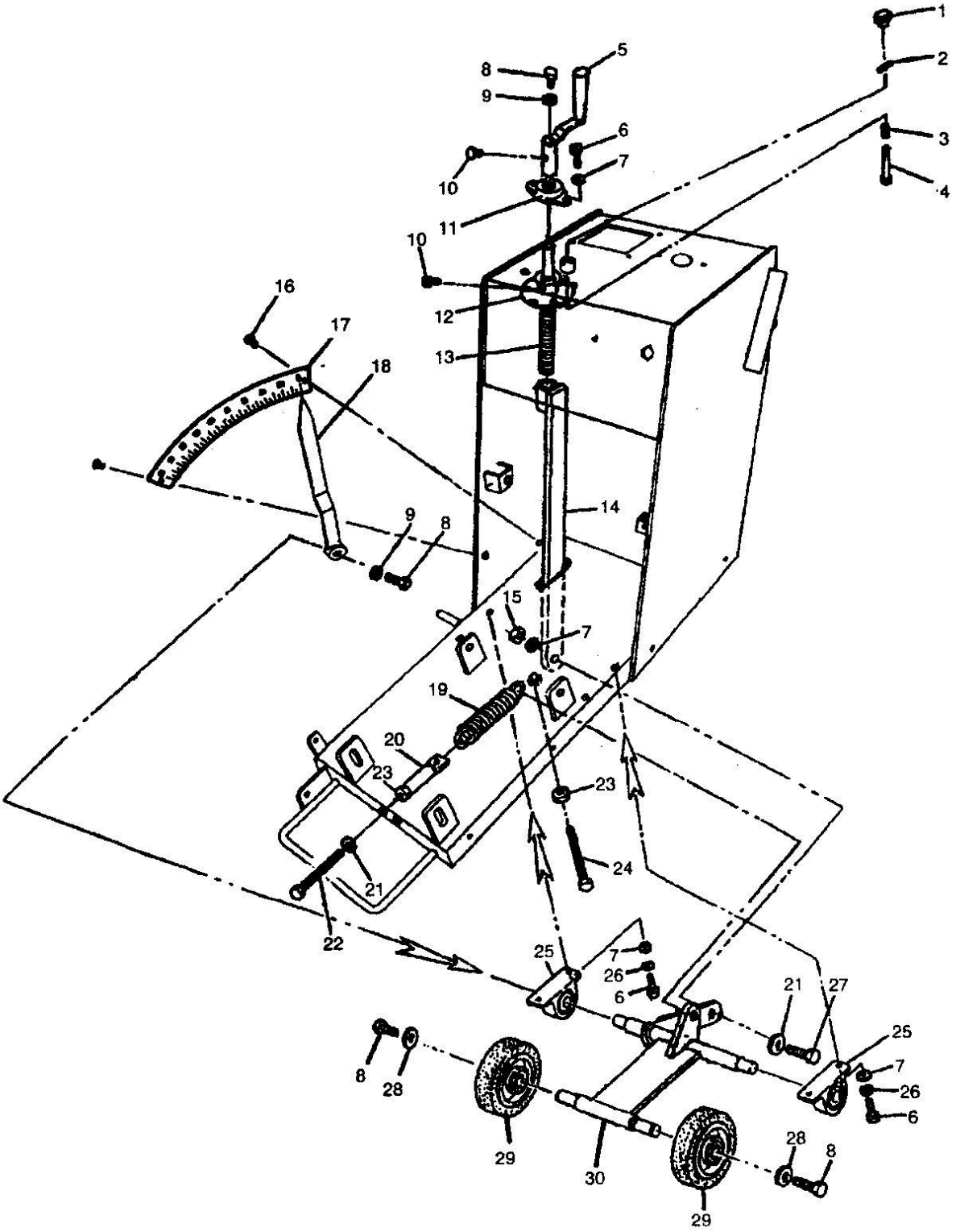

3. Zespół regulacji głębokości

3. Zespół regulacji głębokości

NR	NR CZĘŚCI	OPIS	ILOŚĆ
1	2030101	NAKRĘTKA	3
2	2030102	TRZPIEŃ 4 ×16	1
3	2030103	SPRĘŻYNA	2
4	2030104	TRZPIEŃ	1
5	2030201	UCHWYT KOŁA	1
6	2030202	ŚRUBA M10×30	1
7	2030203	PODKŁADKA 10	1
8	2030204	ŚRUBA M8×25	1
9	2030205	PODKŁADKA 8	1
10	2030206	ŚRUBA M8×12	1
11	2030207	ZESPÓŁ ŁOŻYSKA	2
12	2030208	PŁYTA POZYCJONUJĄCA	2
13	2030209	ELEMENT ŚRUBY	1
14	2030210	ELEMENT ŁĄCZĄCY	1
15	2030211	NAKRĘTKA M10	4
16	2030301	NIT	4
17	2030302	SKALA	3
18	2030303	WSKAŹNIK	1
19	2030401	SPRĘŻYNA	1
20	2030402	RURA ŁĄCZĄCA	1
21	2030403	PODKŁADKA 12	1
22	2030404	ŚRUBA M12×70	1
23	2030501	NAKRĘTKA M12	1
24	2030502	ŚRUBA M12×10	2
25	2030601	ZESPÓŁ ŁOŻYSKA	2
26	2030602	PODKŁADKA 10	2
27	2030603	ŚRUBA	1
28	2030604	PODKŁADKA	1
29	2030605	KOŁA	1
30	2030606	MODUŁ KOŁA	1

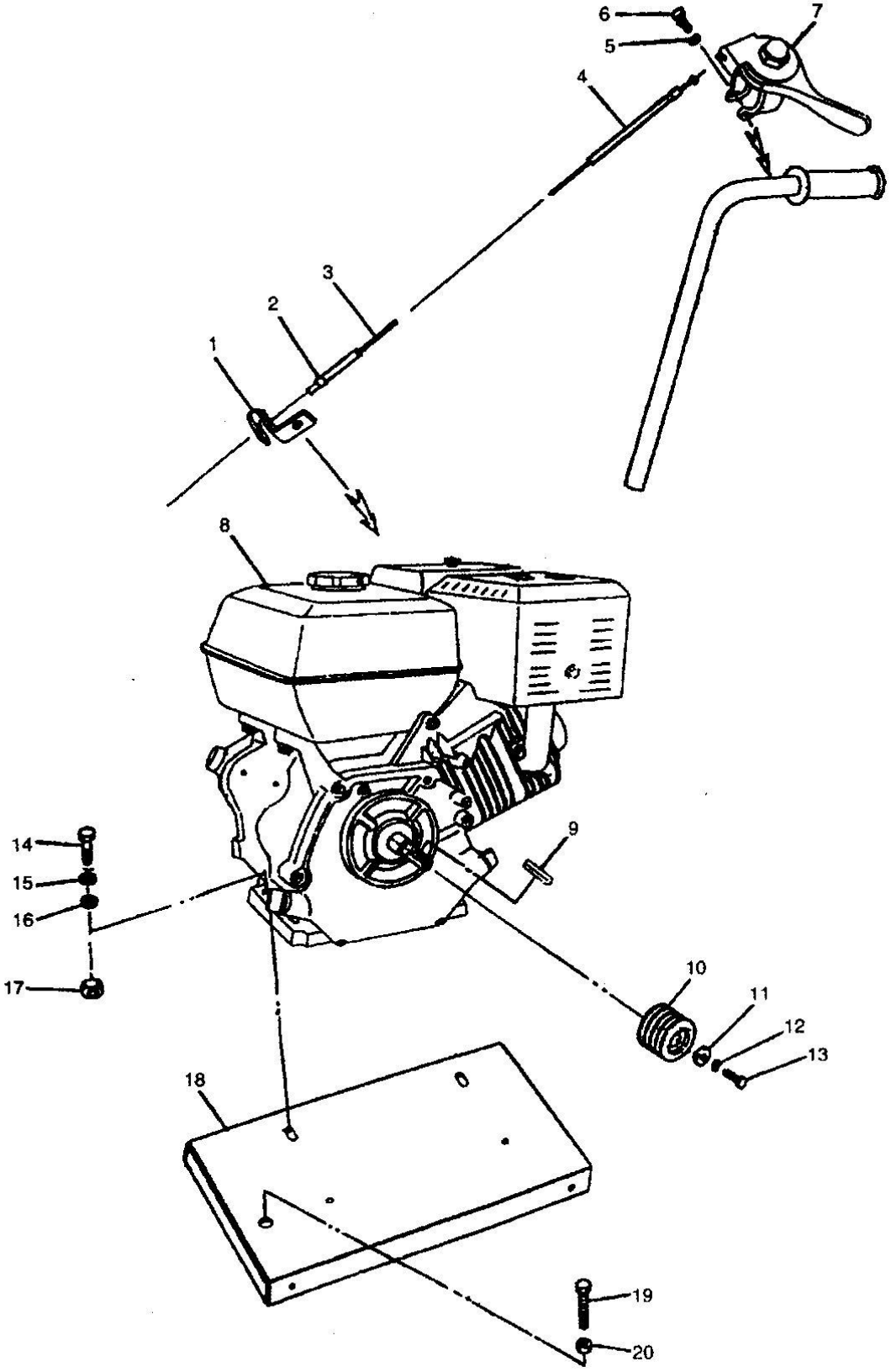

4. Zespół silnika

4. Zespół silnika.

NR	NR CZĘŚCI	OPIS	ILOŚĆ
1	2040101	PŁTYKA MOCUJĄCA	1
2	2040102	ZŁĄCZE	1
3	2040103	PRZEWÓD	1
4	2040104	RURA KABLOWA	1
5	2040105	ŚRUBA M6×25	1
6	2040106	PODKŁADKA M6	1
7	2040107	STEROWANIE PRZEPUSTNICĄ	1
8	2040201-1	DIESEL, KAMA 186	1
	2040201-2	BENZYNA,188F	1
	2040201-3	BENZYNA, EH36D	1
	2040201-4	BENZYNA, HONDA GX390K1	1
9	2040202-1	KLUCZ DO SILNIKA DIESEL	1
	2040202-2	KLUCZ DO SILNIKA BENZYNOWEGO	1
10	2040203-1	KOŁO PASOWE DO SILNIKA DIESEL	1
	2040203-2	KOŁO PASOWE DO SILNIKA BENZYNOWEGO	1
	2040203-3	KOŁO PASOWE DO SILNIKA ROBIN	1
	2040203-2	KOŁO PASOWE DO SILNIKA HONDA	1
11	2040204	PODKŁADKA M8	1
12	2040205	PODKŁADKA M8	1
13	2040206	ŚRUBA M8×25	1
14	2040301	ŚRUBA M10×40	4
15	2040302	PODKŁADKA M10	6
16	2040303	PODKŁADKA M10	6
17	2040304	NAKRĘTKA M10	2
18	2040305	PŁYTKA PODSTAWY	1
19	2040306	ŚRUBA MI6×10	1
20	2040307	NAKRĘTKA M16	1

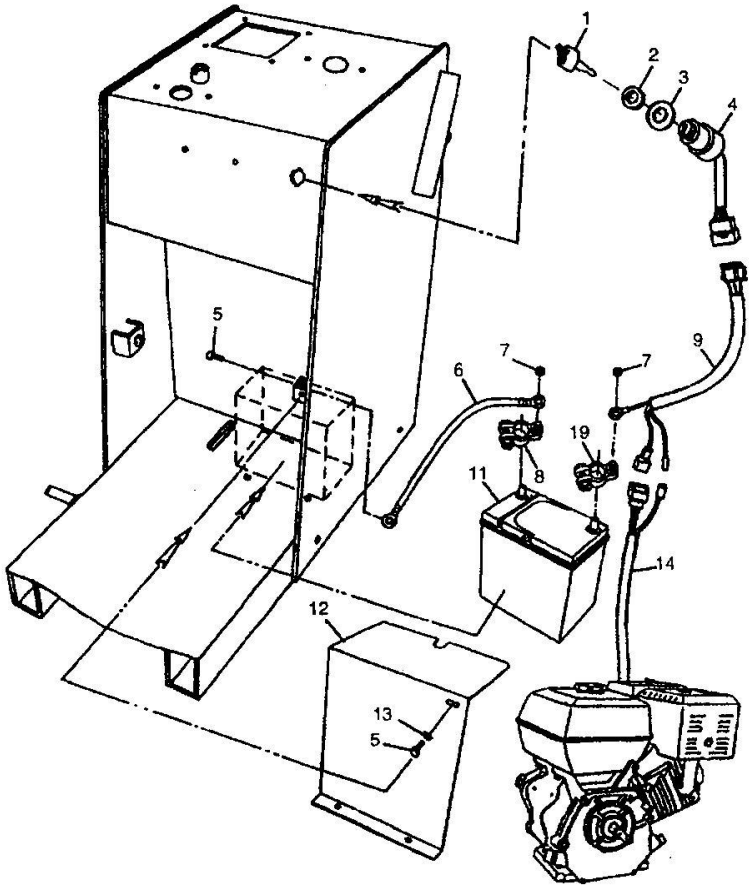

5. Zespół elektronicznego rozrusznika (Opcjonalnie)

NR	NR CZĘŚCI	OPIS	ILOŚĆ
1	2050101	KLUCZ	2
2	2050102	ELEMENT DYSTANSOWY	1
3	2050103	PODKŁADKA	1
4	2050104	ZŁĄCZE	1
5	2050201	ŚRUBA M8×20	4
6	2050202	KABEL	4
7	2050203	NAKRĘTKA M6	2
8	2050204	WTYCZKA	1
9	2050301	PRZEWÓD	1
10	2050302	WTYCZKA	1
11	2050401	BATERIA	1
12	2050402	OSŁONA BATERII	1
13	2050403	PODKŁADKA M8	4
14	2050501	PRZEWÓD	1

2000/14 / WE - Emisja hałasu w środowisku przez urządzenia do użytku na zewnątrz.

● poziom ciśnienia akustycznego w lokalizacji operatora (LpA) = 98 dB (A).

● gwarantowany poziom mocy akustycznej (LWA) = 108 dB (A).

4.3 Pomiar wibracji

Produkty są testowane pod kątem poziomu wibracji w dłoniach/ramieniu (HAV) zgodnie z ISO 5349, EN1033 i EN500-4 w stosownych przypadkach.

● HAV 6,5 m/s^2 Więcej informacji można znaleźć w rozdziale Prawidłowa obsługa urządzenia.

Upoważniony przedstawiciel producenta:
Foreintrade Sp. Z o.o.; Grochowska 341 lok.174; 03-822 Warszawa

Ochrona środowiska

Produkty elektryczne nie mogą być wyrzucane wraz z odpadami domowymi. Należy je składować w przeznaczonych do tego punktach recyklingowych. Prosimy o kontakt z lokalnymi władzami w celu uzyskania informacji na temat składowania urządzeń elektrycznych.

KRAFT&DELE

DEKLARACJA ZGODNOŚCI

Według BS EN ISO/IEC 17065:2012

Upoważniony przedstawiciel producenta: Foreintrade S.A
Adres upoważnionego przedstawiciela: JANÓWEK, UL.MODRZEWIOWA 54 05-555 TARCZYN

DEKLARUJEMY, ŻE PRODUKT JEST ZGODNY Z NORMAMI EUROPEJSKIMI

Nazwa Produktu: Piła do asfaltu i betonu (oznaczona znakiem towarowym Kraft&Dele)
Model (oznaczenia handlowe)**:** Q450 / KD11920
Dane produktu: SILNIK LONCIN 390F

Deklaracja:

Wyrób do którego odnosi się niniejsza deklaracja spełnia wymagania Dyrektyw WE:

1. 2006/42/EC Machinery Directive
2. 2004/108/EC EMC Directive
3. 2011/65/UE ROHS 2 Directive
4. 2000/14/WE Noise Emission Directive

Według norm:
EN ISO 12100:2010

Certyfikat o numerze I/ISETC.001420190124 Issue 3 wydany przez AVTECH House (Arkle Avenue, Stanley Green Trading Estate, Handforth, Cheshire SK9 3RW) z dnia 24.01.2019.

Osoba odpowiedzialna za prowadzenie dokumentacji technicznej: Donghui Ma, JANÓWEK, UL.MODRZEWIOWA 54 05-555 TARCZYN

Ma Dong Hui, TARCZYN, 19.07.2019